Разрез 1-1

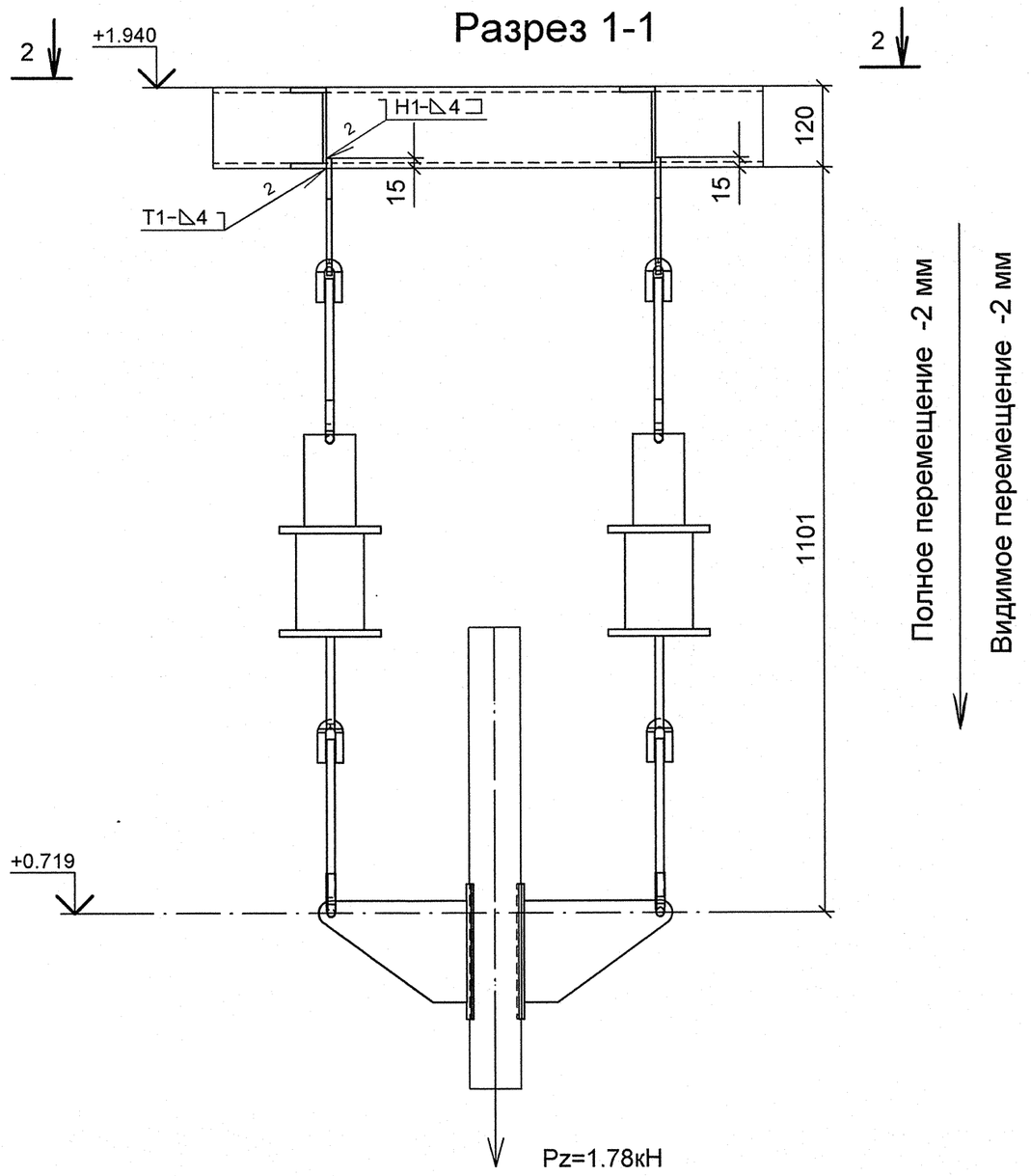

Разрез 2-2

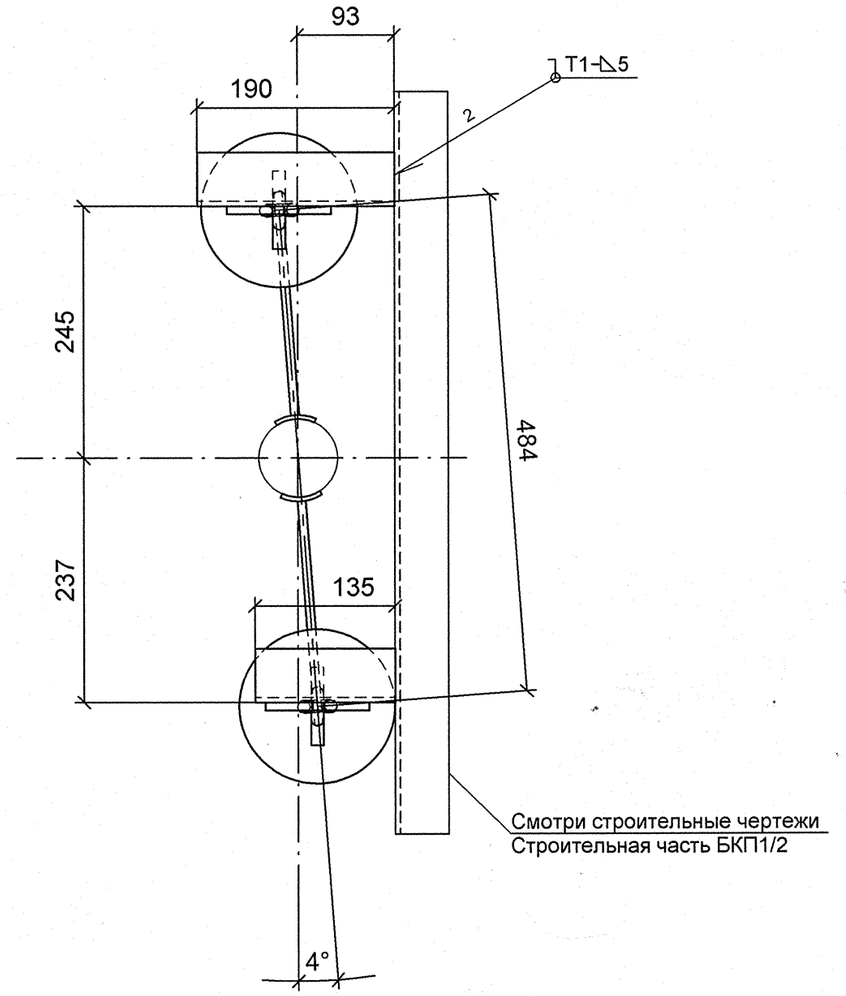

План расположения опоры

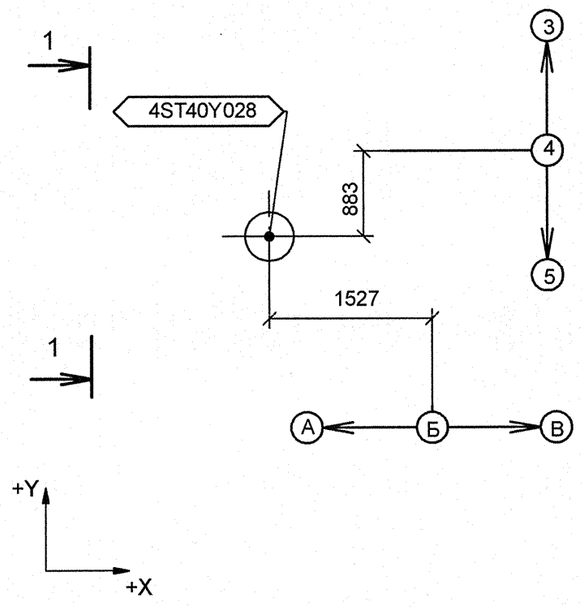

Изометрический вид

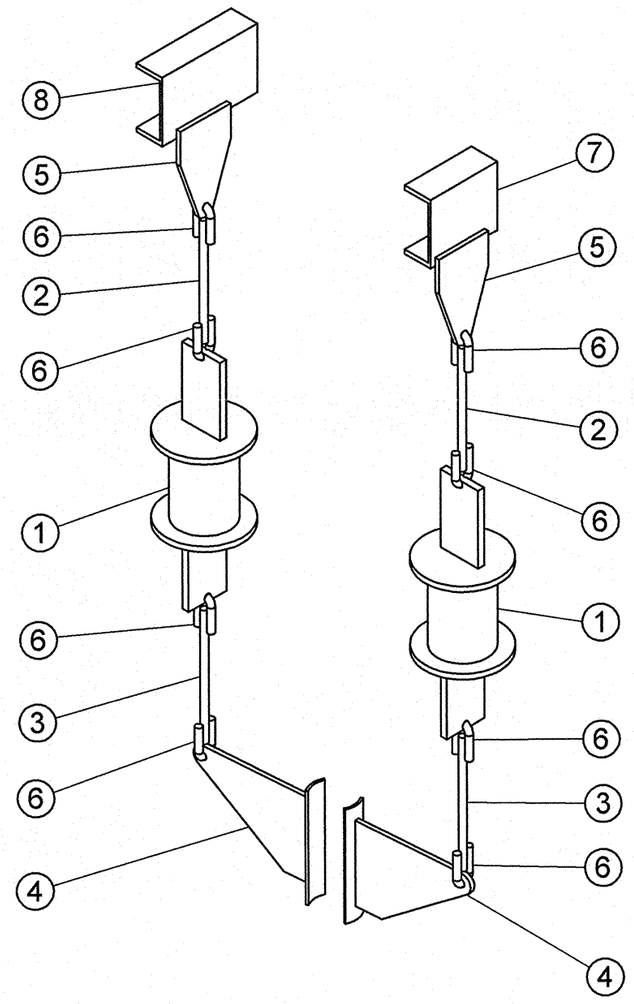

Спецификация деталей

Поз.	Обозначение	Наименование	Кол	Материал	Масса, кг ед.	Масса, кг общ.	Примечание
1	13 ОСТ 34-10-743-93	БЛОК ПРУЖИННЫЙ	2	СБОРНЫЙ	8.00	16.00	
2	ГОСТ 2590-2006	КРУГ 12 - В, L = 315, обрезать на монтаже до L = 215	2	20-б ГОСТ 1050-88	0.28	0.56	
3	ГОСТ 2590-2006	КРУГ 12 - В, L = 334, обрезать на монтаже до L = 234	2	20-б ГОСТ 1050-88	0.30	0.6	
4	03 ОСТ 34-10-734-93	ПЛАВНИК С НАКЛАДКОЙ 76 У	2	СБОРНЫЙ	1.53	3.06	
5	1-01 ОСТ 34-10-733-93	ПРОУШИНА	2	ЛИСТ Б-ПН-8 ГОСТ 19903-74 20-3-Т ГОСТ 1577-93	0.80	1.60	
6	1-01 ОСТ 34-10-729-93	УШКО	8	КРУГ 12-В ГОСТ 2590-2006 20-а ГОСТ 1050-88	0.12	0.96	
7	ГОСТ 8240-97	ШВЕЛЛЕР 12У, L = 135 мм	1	Ст3сп5 ГОСТ 535-2005	1.40	1.40	
8	ГОСТ 8240-97	ШВЕЛЛЕР 12У, L = 190 мм	1	Ст3сп5 ГОСТ 535-2005	1.98	1.98	
	ГОСТ 2246-70	ПРОВОЛОКА		Св-08Г2С	-	-	
	ГОСТ 9467-75	ЭЛЕКТРОДЫ		УОНИИ 13/45	-	-	
					Итого:	26.15	

Характеристика пружины

Номер	табличные данные: Доп.раб. Нагрузка Pmax, кН	Прогиб при Pmax Lmax, мм	Высота пружины в св. сост Но, мм	при установке: Высота пружины Нмонт, мм	Нагрузка на пружину Рмонт, кН	в раб. состоянии: Высота пружины Нраб, мм	Нагрузка на пружину Рраб, кН	в хол. состоянии: Высота пружины Нхол, мм	Нагрузка на пружину Рхол, кН
4ST40Y028	1.260	70	143	95	0.864	93	0.899	95	0.864

1 Привязку опоры смотри чертеж R4.ST10.3010.012.01.00.004 (R4.00202.1.0.12 лист 11).
2 Сварку производить по ГОСТ 5264-80.
3 Сварку опоры с трубопроводом производить по ОСТ 34-10-727-93.
4 Сварка тяги с ушком смотри ОСТ 34-10-723-93.
5 Детали поз. 2, 3 обрезать на монтаже до размеров, указанных на чертеже, с уточнением по месту.
6 Pz - максимальная нагрузка на опору.
7 Изготовить один комплект.

АРХИВНЫЙ ЭКЗЕМПЛЯР

Изм.	Кол.уч.	Лист	№ док.	Подпись	Дата
Инженер 3 к.		Мосенков			13.05
Пров. инж. 2 к.		Соколова			23.04
Нач.гр.		Морозова			23.04
Н.контр.		Краснояров			

Инв. № подл. R4.00202.1.0.12
Лист 154

R4.ST10.3012.012.01.00.068

Ростовская АЭС Блок 4

Главный корпус
Машинное отделение (ДО, ЭЭТУ)
Трубопроводы замкнутого контура ОГЦ

Стадия	Лист	Листов
Р	1	1

Подвеска пружинная
4ST40Y028

ОАО "НИАЭП"
2012

Формат А2

Дополнительные подписи
Взам. инв. N
Подп. и дата
Инв. N подл. R4.00202.1.0.12